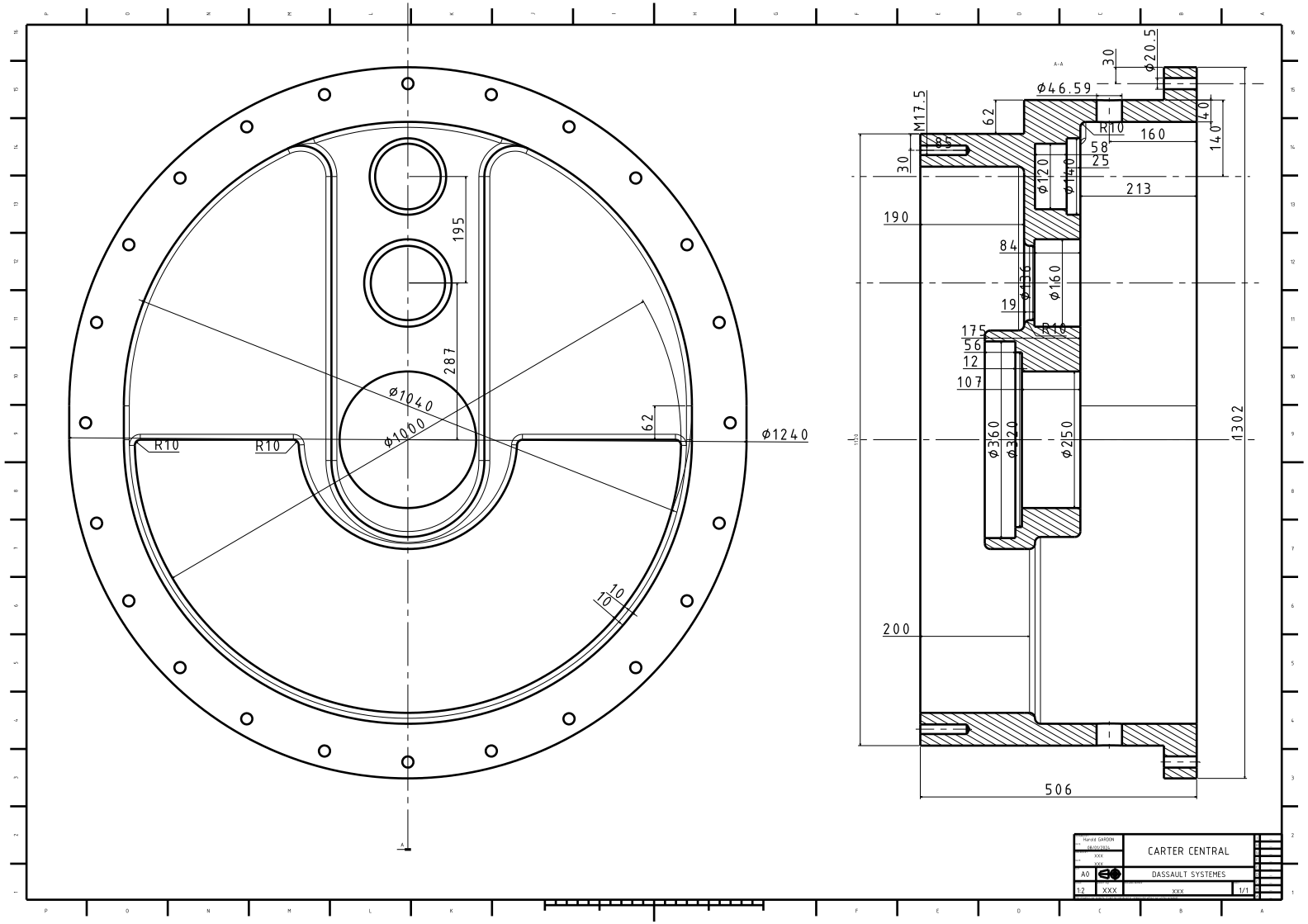

195
287
Ø1040
Ø1000
62
Ø1240
R10
R10
10
10
A
A-A
30
Ø20.5
Ø46.59
M17.5
62
40
140
R10
160
85
58
25
30
Ø120
Ø140
213
190
84
Ø136
Ø160
19
175
R10
56
12
107
Ø360
Ø320
Ø250
1302
200
506
Harold GARDON
08/01/2024
XXX
XXX
CARTER CENTRAL
A0
DASSAULT SYSTEMES
1:2
XXX
XXX
1/1